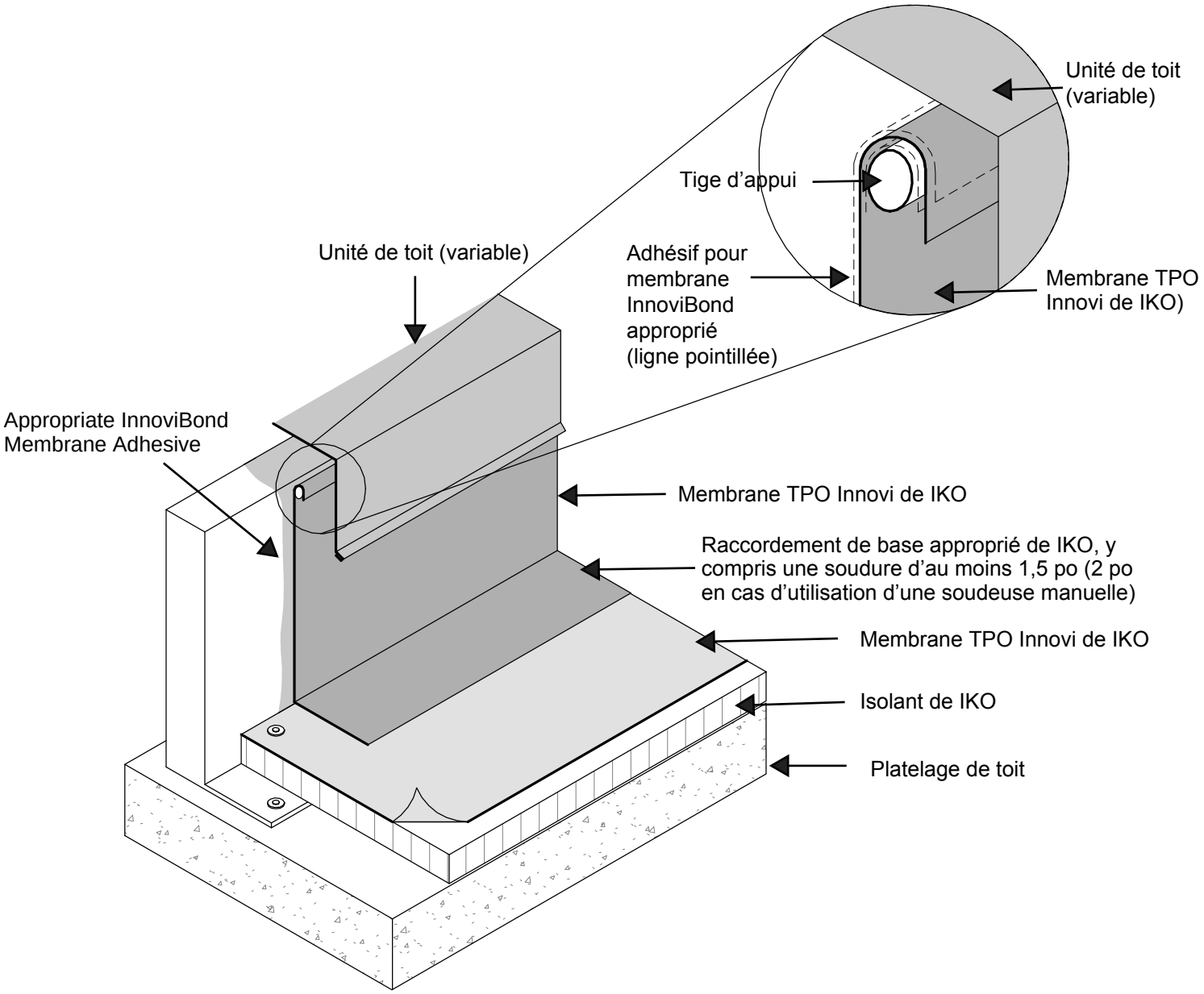

Appliquer le scellant d'étanchéité TPO InnoviSeal sur tous les bords coupés et exposés de la membrane.

BORDURE AVEC TERMINAISON DE TIGE D'APPUI	CB-7

IKO COMMERCIAL
Spécifiez en toute Confiance.

INNOVI MC TPO