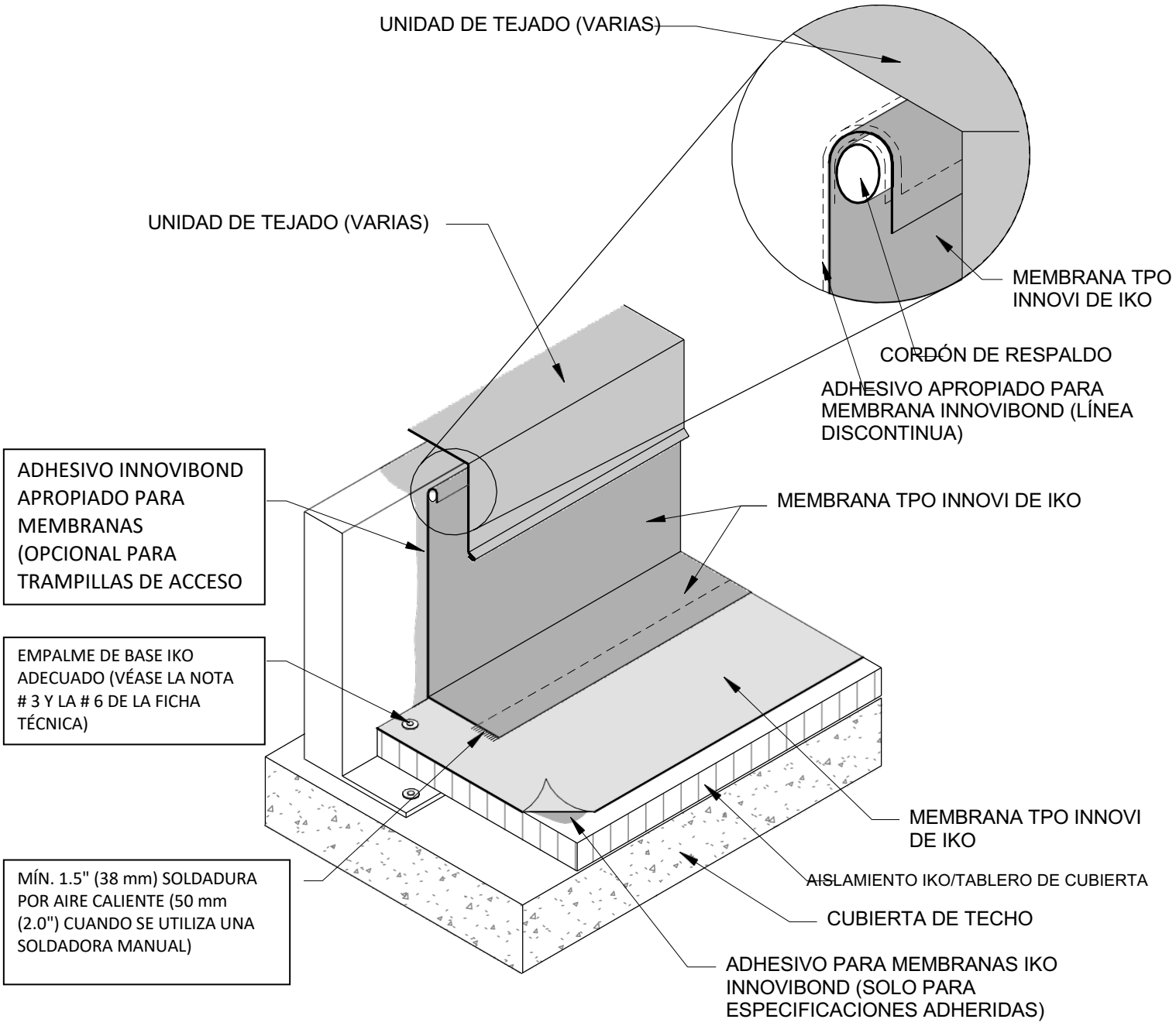

NOTA:
1. CONSULTAR IKO.COM/COMM PARA OBTENER INFORMACIÓN DE LA INSTALACIÓN MÁS ACTUALIZADA.
2. CUALQUIER TRABAJO DE CARPINTERÍA O METALURGIA DEBE DISEÑARSE Y CONSTRUIRSE DE ACUERDO CON LA REGLEMENTACIÓN LOCAL Y/O LAS ESPECIFICACIONES DEL PROYECTO. ESTOS COMPONENTES DEBEN SER REVISADOS Y APROBADOS POR UN PROFESIONAL DEL DISEÑO CON LICENCIA. IKO NO SE HACE RESPONSABLE DE LA INSTALACIÓN DE LOS COMPONENTES ASOCIADOS NI DE LOS DAÑOS QUE PUEDA SUFRIR EL SISTEMA DE TECHO A CAUSA DE UNA INSTALACIÓN DEFECTUOSA.
3. MAXIMUM 10" (254 MM) LONG FASTENERS (NOTE: SE PUEDE SUSTITUIR EL AISLAMIENTO POR BLOQUES DE MADERA PARA REDUCIR LA LONGITUD DE LOS SUJETADORES Y SATISFACER ESTE REQUISITO.
4. SE DEBE LOGRAR UNA ALTURA MÍNIMA DE 8" (200 MM) PARA EL TAPAJUNTA VERTICAL SUPERIOR A LA MEMBRANA DE LA SUPERFICIE.
5. SE REQUIERE UTILIZAR EL SELLADOR PARA BORDES IKO INNOVISEAL TPO EN TODOS LOS BORDES CORTADOS O NO ENCAPSULADOS DE LA MEMBRANA REFORZADA. ESTO INCLUYE LOS BORDES CORTADOS DE FÁBRICA.
6. SI SE UTILIZA UNA BANDA PERIMETRAL REFORZADA (RPS) COMO EMPALME DE LA BASE, ESTE TIPO DE INSTALACIÓN TIENE UNA GARANTÍA LIMITADA A 20 AÑOS.

Título: TRAMPILLA DE TECHO CON ACABADO DE CORDÓN DE SELLADO	Número de pieza: T-CB-7

Fecha de publicación: 8/01/2025	Plazo máximo de garantía: 30 años	No está a escala

IKO COMERCIAL® Especifique con confianza.

INNOVI™ TPO