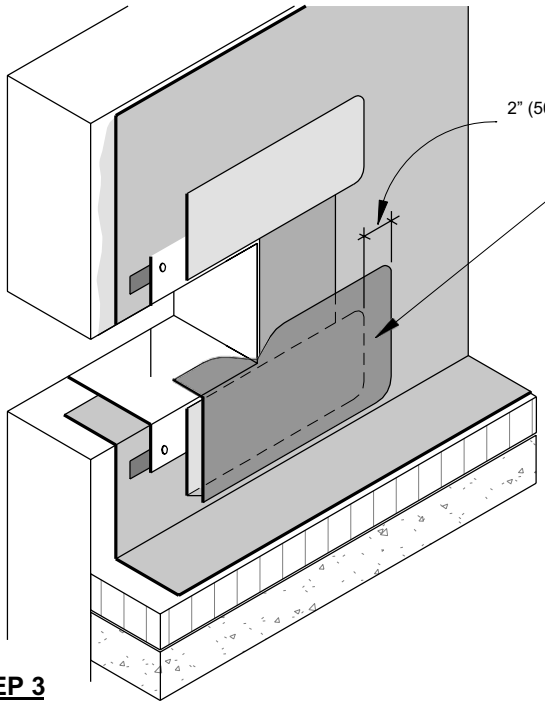

STEP 3

NOTAS:
1. CONSULTAR IKO.COM/COMM PARA OBTENER INFORMACIÓN DE LA INSTALACIÓN MÁS ACTUALIZADA.
2. CUALQUIER TRABAJO DE CARPINTERÍA O METALURGÍA DEBE DISEÑARSE Y CONSTRUIRSE DE ACUERDO CON LA REGLEMENTACIÓN LOCAL Y/O LAS ESPECIFICACIONES DEL PROYECTO. ESTOS COMPONENTES DEBEN SER REVISADOS Y APROBADOS POR UN PROFESIONAL DE DISEÑO CON LICENCIA. IKO NO SE HACE RESPONSABLE DE LA INSTALACIÓN DE LOS COMPONENTES ASOCIADOS NI DE LOS DAÑOS QUE PUEDAN SUFRIR EL SISTEMA DE TEJADO A CAUSA DE UNA INSTALACIÓN DEFECTUOSA.
3. PASO # 1: APLIQUE UNA LÍNEA CONTINUA DE MASILLA IMPERMEABILIZANTE INNOVISEAL DE IKO. CENTRADO BAJO LOS SUJETADORES. REDONDEE TODAS LAS ESQUINAS DEL IMBORNAL METÁLICO Y SUJETE LA CON LOS SUJETADORES ADECUADOS.
4. PASO # 2 – TIRE LA CINTA DE COBERTURA IIKO INNOVIFLASH DE 6" (6") POR LOS BORDES EXPUESTOS DEL IMBORNAL, COMO SE INDICA, EMPEZANDO POR LOS LADOS DEL IMBORNAL.
5. EL IMBORNAL DEBE SER UN MANGUITO METÁLICO SOLDADO QUE CUBRA TODAS LAS ESQUINAS DE LA PESTAÑA DE CHAPA METÁLICA.
6. CONSULTE LAS ESPECIFICACIONES DE LOS FABRICANTES DE MATERIALES PARA EL TECHO PARA CONOCER LOS PROCEDIMIENTOS DE PREPARACIÓN DE LA SUPERFICIE.
7. SE DEBE UTILIZAR LA IMPRIMACIÓN IKO INNOVIPRIME TPO PRIMER PARA LA PREPARACIÓN DE LA MEMBRANA ANTES DE APLICAR LA CINTA DE COBERTURA INNOVIFLASH DE IKO.

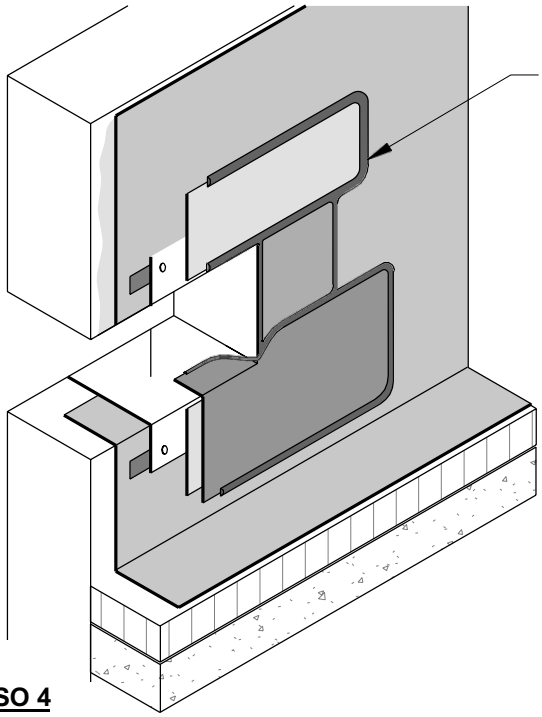

PASO 4

Título: PASOS 3 Y 4 PARA LA INSTALACIÓN DE UN DESAGÜE DE DESBORDAMIENTO A TRAVÉS DE LA PARED (MANGUITO SOLDADO)	Número de pieza: T-S-2B
Fecha de publicación: 8/01/2025	Plazo máximo de garantía: 20 años
	No está a escala

IKO COMERCIAL® Especifique con confianza.

INNOVI™ TPO