Hip & Ridge Classe 4[MC]

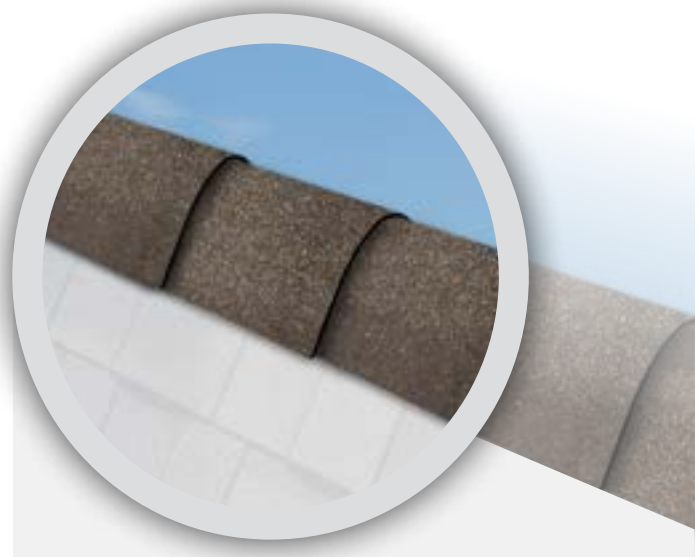

BARDEAUX ACCESSOIRES EN ASPHALTE RENFORCÉ DE FIBRE DE VERRE

Bien que cela fût une pratique courante autrefois, pourquoi les entrepreneurs en toiture perdraient-ils du temps à découper les bardeaux de toit pour protéger les zones vulnérables des arêtiers et des faîtières ? IKO propose une alternative plus esthétique et beaucoup plus facile avec les bardeaux de finition Hip & Ridge Classe 4. Ils sont perforés et fuselés pour vous donner trois pièces de recouvrement à partir de chaque bardeau. Les bardeaux de faîte Hip & Ridge Classe 4 sont résistants aux algues, ont une résistance aux chocs de classe 41 et disposent du mastic adhésif modifié FastLock® exclusif de IKO pour une protection maximale contre le vent.

*Cliquez **ici** ou scannez ce code QR pour obtenir la documentation sur le produit, les échantillons de couleurs et leurs disponibilités*

Hip & Ridge Classe 4 est un bardeau accessoire en asphalte pour arêtiers et faîtiers, résistant aux chocs et fabriqué sur une armature robuste en fibre de verre.

CARACTÉRISTIQUES ET AVANTAGES

- **RÉSISTANCE AUX CHOCS DE CLASSE 4[1]**
- **RÉSISTANT AUX ALGUES BLEUES**
- **MASTIC FASTLOCK EXCLUSIF**
- **PERFORÉ POUR UNE SÉPARATION FACILE**
- **COUPE FUSELÉ**

INFORMATIONS GÉNÉRALES

BARDEAUX/PAQUET	26, donnant 78 pièces
COUVERTURE/PAQUET	36.5 pi. linéaires (11.1 m. linéaires)
PAQUET/PALETTE	56
DIMENSION DE PALLETTE	49 x 40 po. (122 x 91 cm)
N° DE STOCK DU PRODUIT	4995XXX

NOTE: *XXX fait référence au code numérique de la couleur du produit. La disponibilité des couleurs varie selon les régions.*

DIMENSIONS DU PRODUIT

LONGUEUR	36 po. (914 mm) = des pièces de 3 x 12 po.
LARGEUR	13 1/4 po. (337 mm)
PUREAU	5 5/8 po. (149 mm)

Les dimensions du produit indiquées sont sujettes aux tolérances normales de fabrication de +/- 6 mm (1/4 po) sur la longueur du bardeau et de +/- 3 mm (1/8 po) sur la largeur.

Hip & Ridge Classe 4[MC]

NORMES APPLICABLES[2]

Norme de produit ASTM D3462

Norme de produit ASTM D3018

Test de vent ASTM D3161 Classe F

Test de vent ASTM D7158 Classe H

Test de feu ASTM E108 Classe A[3]

Test de feu UL 790 Classe A[3]

Test au feu CAN/ULC S107 Classe A (Canada)[3]

Test de résistance aux chocs FM 4473 Classe 4[1]

Norme de produit CSA A123.5 (Canada)

Miami-Dade Product Approval[4] **ici**

Approbation du code de construction de la Floride pour la zone de haute vélocité des ouragans (HVHZ)[4] **ici**

Détails sur le département des assurances du Texas **ici**

REMARQUE : *Les bardeaux d'asphalte IKO Hip & Ridge Classe 4 satisfont ou dépassent les exigences des normes de produit citées en référence, notamment le poids total minimal du produit, la résistance minimale à la déchirure, la perte maximale de granules et la masse minimale d'asphalte.*

INFORMATIONS SUR LA SÉCURITÉ

ATTENTION : Le travail en hauteur sur des surfaces de toit inclinées peut être dangereux. N'effectuez pas l'installation avant d'avoir lu et compris toutes les précautions de sécurité appropriées. Portez toujours un équipement de protection individuelle (EPI) approprié, y compris un équipement de protection contre les chutes.

La fiche de données de sécurité (FDS) de ce produit est disponible **ici.**

POSE DE BARDEAUX

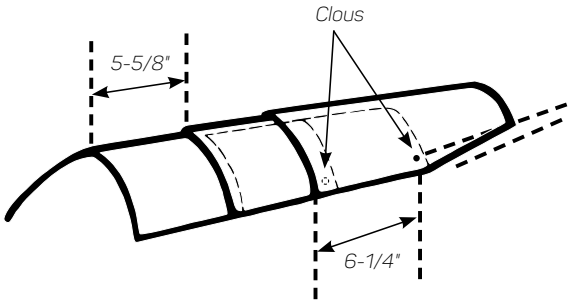

Les bardeaux doivent être posés conformément à toutes les instructions de pose de IKO. Certaines exigences de pose sont soulignées ici :

1. L'espace situé sous le platelage (ex : le grenier) doit être ventilé de manière approfondie, conformément aux exigences minimales du code du bâtiment local.
2. Les bardeaux doivent être posés avec une exposition aux intempéries de 5 5/8 pouces.
3. Par temps froid, avant la pose, stockez les bardeaux dans un endroit chauffé pour faciliter leur pliage.
4. Recouvrez les têtes de clous exposées du dernier bardeau de faîte avec du ciment à toiture.

Les détails complets d'installation du produit peuvent être trouvés **ici.**

Les informations contenues dans cette fiche technique sont basées sur des données considérées comme vraies et exactes au moment de l'émission, basées sur des tests de laboratoire et des mesures de production, et sont proposées uniquement à l'utilisateur pour considération, investigation et vérification. Rien de ce qui est contenu dans cette fiche n'est représentatif d'une garantie ou d'une assurance pour laquelle le fabricant peut être tenu légalement responsable. Le fabricant n'assume aucune responsabilité pour toute fausse représentation ou hypothèse que le lecteur pourrait formuler. Pour confirmer les informations techniques les plus récentes sur les produits et leurs conformités, veuillez contacter IKO directement au : **États-Unis 1-888-IKO-ROOF** (1-888-456-7663); **Canada 1-855-IKO-ROOF** (1-855-456-7663).

[1] La cote de résistance à l'impact a pour seul but de permettre aux propriétaires de biens résidentiels d'obtenir une réduction de leur prime d'assurance résidentielle, le cas échéant. Elle ne doit pas être interprétée comme un type de garantie expresse ou implicite de la performance de ce bardeau par le fabricant, le fournisseur ou l'installateur, et les dommages causés par la grêle ne sont pas couverts par la garantie limitée. Pour plus de détails concernant les normes FM 4473, visitez le site Web FM Approvals. [2] La conformité aux normes des produits énumérés est basée sur l'échantillonnage et les tests des produits tels que fabriqués. [3] Lorsqu'il est installé sur une sous-couche approuvée, en association avec un bardeau IKO approuvé. [4] Les homologations M-D et FBC HVHZ s'appliquent uniquement aux bardeaux disponibles sur le marché du sud-est des États-Unis. Pour plus d'informations, veuillez contacter IKO au: ***1-888-IKO-ROOF*** *(1-888-456-7663).*